SONG HUEI ELECTRIC CO., LTD.

FOSHAN SONG HUEI ELECTRIC CO., LTD.

Customer： F.K

Model ： 16KP6SR

Operating temperature	-10℃ ~+70℃
Manual soldering	260℃ Max 3sec

Electrical Characteristics

Total resistance	5KΩ~1MΩ
Resistance tolerance	±20%（more than 1MΩ±30%）
Resistance taper	□A □B
Sliding noise	Less than100mV
Residual resistance	250KΩ＜R： Less than 20Ω R≥250KΩ：Less than 0.1% of total resistance value
Rated power(W)	Linear(B) taper:0.1W Other taper:0.05W
Rated voltage(V)	$E=\sqrt{P \cdot R}$ E：Rated voltage (V) P：Power rating (W) R：Nominal total resistance (Ω) When the rated voltage exceeds the maximum operating voltage，the maximum operating voltage shall be the rated voltage.
Max. operating voltage	Linear(B) taper: AC200V Other taper: AC 150V
Switch working voltage	250V AC 10A
Switch contact resistance	Less than100mΩ
Insulation resistance	More than 100MΩ at DC250V
Withstand voltage	1 minute at AC500V

Mechanical Characteristics

Total rotational angle	16KP6SR：300°±5° Switch angle:30°±5°)
Switch action	Switch torque：150 ~300 gf.cm
Rotational torque	20 ~200 gf.cm
Rotational stopper strength	3 Kgf.cm Max
Shaft push-pull strength	5 Kgf Max

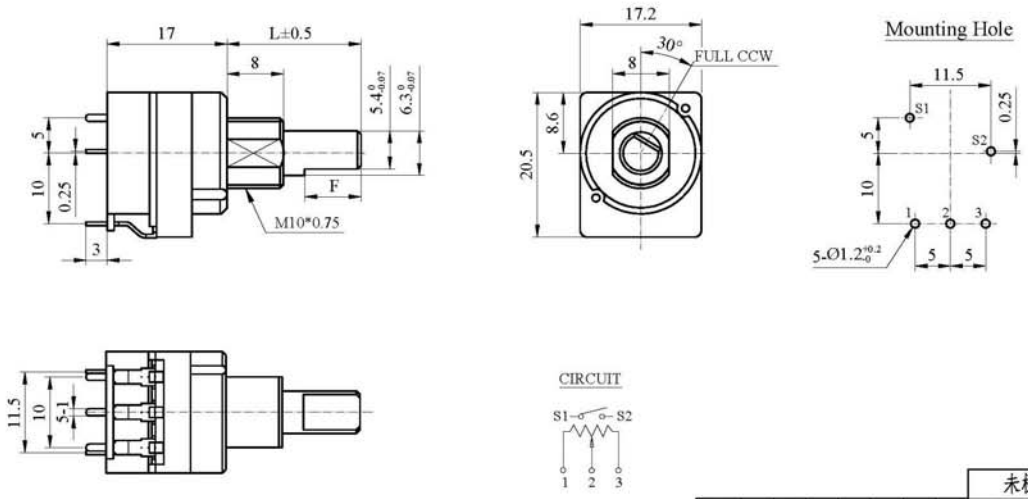

								未標注公差	
L=	17	19						10 以下	±0.3
F=	8	9						10~100	±0.5
choose								100 以上	±0.8

核准: 工程部 '17.07.21 藍濬毅	審核: 品管部 '17.07.21 蘇淑英	制圖: 工程部 '17.07.21 董容而	R16KP6SR(F)		
			單位	mm	比例 1.5:1
			版本	1.0	制圖日期 2012.10.08
			編號	16KP-007	

項目	修正內容	修正人	日期
4			
3			
2			
1			

修正記事