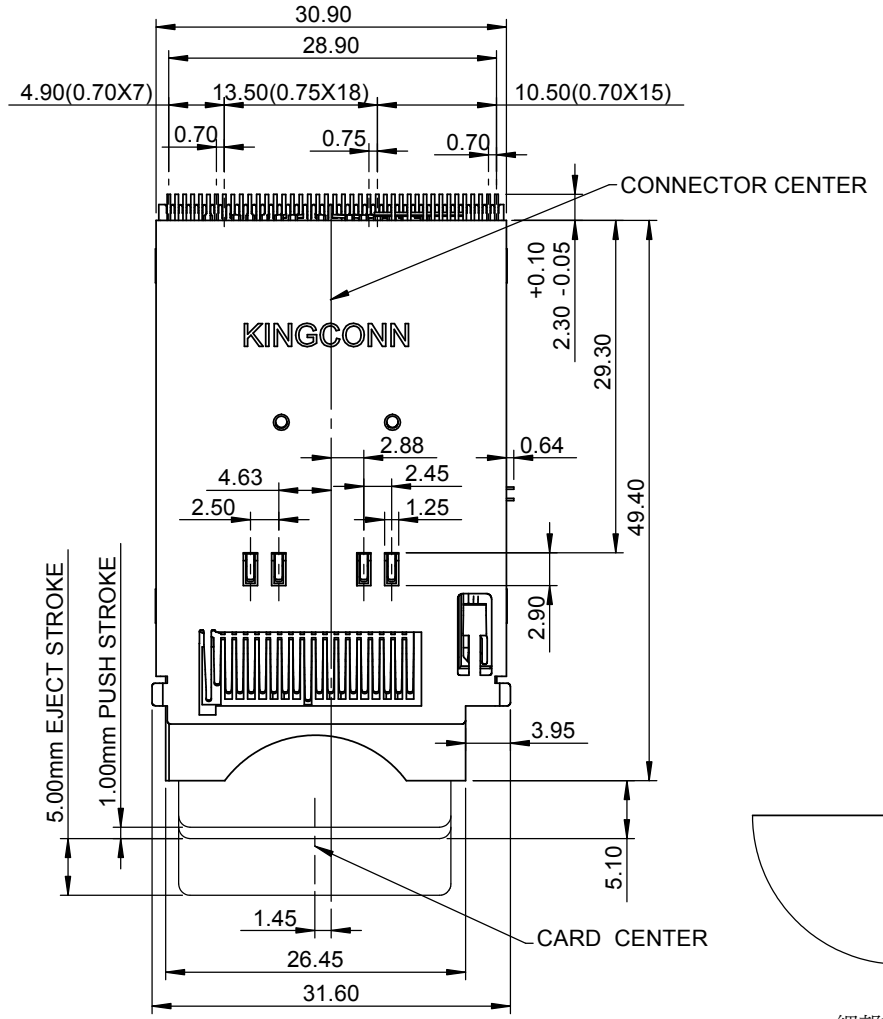


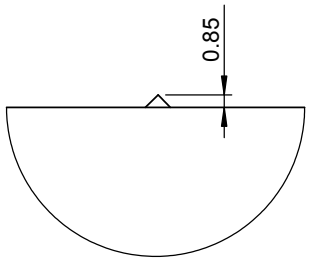


細部放大圖 A
比例 15 : 1

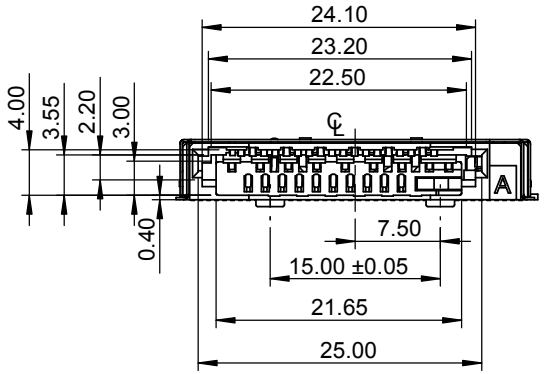


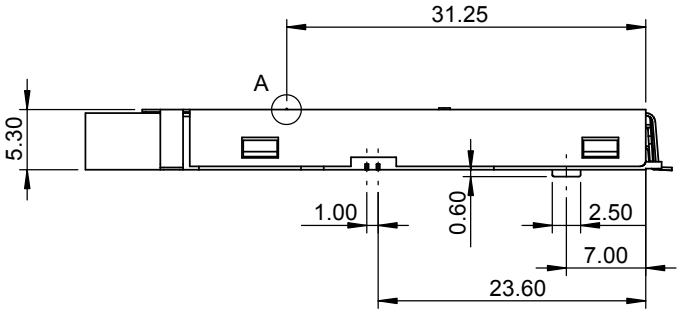


NOTES :
1. MATERIAL :
   INSULATOR : HIGH TEMPERATURE THERMOPLASTIC , UL94V-0.
   COLOR : BLACK
   CONTACT : PHOSPHOR BRONZE.
2. PLATING :
   CONTACT AREA :10μ" Au PLATED OVER Ni
   SOLDER AREA : Tin PLATED OVER Ni
3. APPLICATION:
   MS & MS Dou & MS PRO & MS PRO Dou & MagicGate MS Dou & MS I/O Expansion & MS-ROM & MS Dou-ROM & MagicGate MS
   SD & HS SD & SDHC & MMC & MMCplus & xD

| 更改 REV | 設 變 內 容 MODIFICATION |
|---|---|
| A | ECN01172 |
| B | ECN01277 |
| C | ECN01319 |
| D | ECN01367 |
| E | ECN01742 |

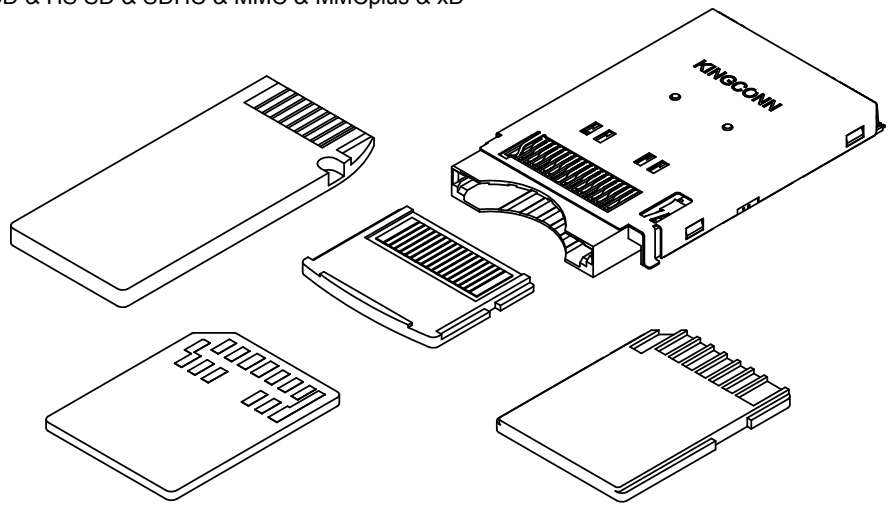


| GENERIAL TOLERANCE | |
|---|---|
| X.± 0.50 | X.°± 5° |
| .X± 0.30 | .X°± 2° |
| .XX± 0.20 | .XX°± 1° |

**KINGCONN** 皇海科技股份有限公司

名 稱(TITLE): 15 IN 1 CARD CONNECTOR (Reverse)

| 單 位(UNIT) | 料 號(PART NO.) | 圖 號(DWG NO.) |
|---|---|---|
| mm | 7MSDX-B0-2300 | 7MSDX-B0-2300-E |

| 審 核(APPROVAL) | 核 對(CHECKED) | 製 圖(DRAWN) | 比 例 SCALE 1:0.666667 | 張 數 SHEET 1 / 3 |
|---|---|---|---|---|
| | | | 角 法 PROJ. | 更 改 REV E |

QP-701-03

| 更改 REV | 設 變 內 容 MODIFICATION |
|---|---|
| A | ECN01172 |
| B | ECN01277 |
| C | ECN01319 |
| D | ECN01367 |
| E | ECN01742 |

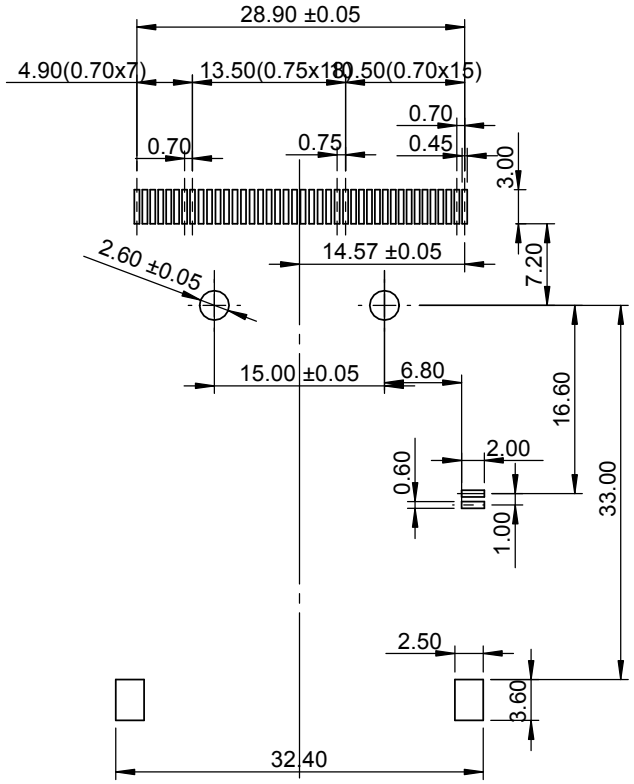


PCB LAYOUT

SD & MMCplus CIRCUIT :

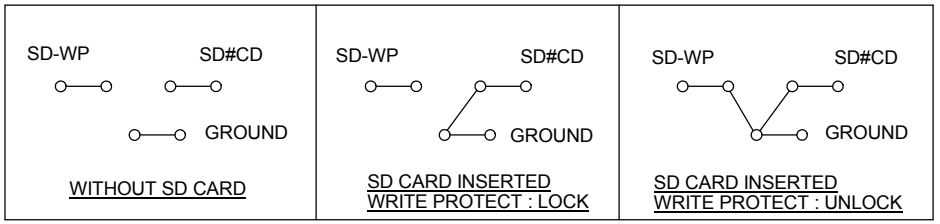


xD CIRCUIT

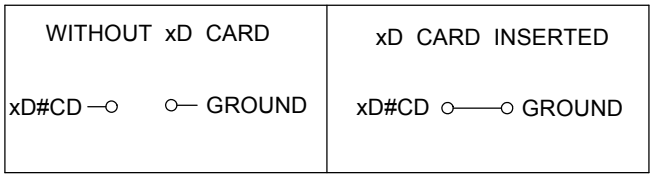


| GENERIAL TOLERANCE | |
|---|---|
| X.± 0.50 | X.°± 5° |
| .X± 0.30 | .X°± 2° |
| .XX± 0.20 | .XX°± 1° |

**KINGCONN** 皇海科技股份有限公司

名 稱(TITLE) 15 IN 1 CARD CONNECTOR (Reverse)

| 單 位(UNIT) | 料 號(PART NO.) | 圖 號(DWG NO.) |
|---|---|---|
| mm | 7MSDX-B0-2300 | 7MSDX-B0-2300-E |

| 審 核(APPROVAL) | 核 對(CHECKED) | 製 圖(DRAWN) | 比 例 SCALE 1:0.666667 | 張數 SHEET 2/3 |
|---|---|---|---|---|
| | | | 角 法 PROJ. | 更 改 REV E |

QP-701-03

| 更改 REV | 設 變 內 容 MODIFICATION |
|---|---|
| A | ECN01172 |
| B | ECN01277 |
| C | ECN01319 |
| D | ECN01367 |
| E | ECN01742 |

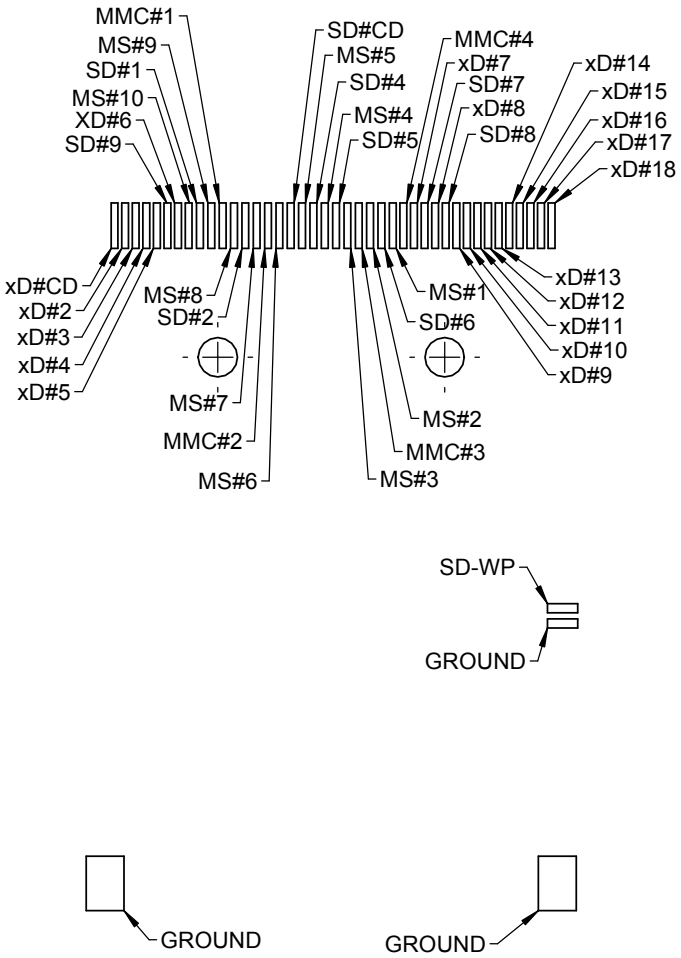


| PIN NO. | PIN DEF. | PIN NO. | PIN DEF. |
|---|---|---|---|
| MS#1 | VSS | xD#18 | VCC |
| MS#2 | MS- BS | xD#17 | xD- D7 |
| MS#3 | DATA1 | xD#16 | xD- D6 |
| MS#4 | MS- SDIO | xD#15 | xD- D5 |
| MS#5 | DATA2 | xD#14 | xD- D4 |
| MS#6 | MS- INS | xD#13 | xD- D3 |
| MS#7 | DATA3 | xD#12 | xD- D2 |
| MS#8 | MS- SCLK | xD#11 | xD- D1 |
| MS#9 | VCC | xD#10 | xD- D0 |
| MS#10 | VSS | xD#9 | GND |
| SD#1 | SD- DAT3 | xD#8 | xD- -WP |
| SD#2 | SD- CMD | xD#7 | xD- -WE |
| SD#4 | VCC | xD#6 | xD- ALE |
| SD#5 | SD- CLK | xD#5 | xD- CLE |
| SD#6 | GND | xD#4 | xD- -CE |
| SD#7 | SD- DAT0 | xD#3 | xD- -RE |
| SD#8 | SD- DAT1 | xD#2 | xD- R/-B |
| SD#9 | SD- DAT2 | xD#CD | xD- CD |
| MMC#1 | MMC-DATA4 | | |
| MMC#2 | MMC-DATA5 | | |
| MMC#3 | MMC-DATA6 | | |
| MMC#4 | MMC-DATA7 | | |
| SD#CD | SD- CD | | |
| SD#WP | SD- WP | | |

| GENERIAL TOLERANCE | |
|---|---|
| X.± 0.50 | X.°± 5° |
| .X± 0.30 | .X°± 2° |
| .XX± 0.20 | .XX°± 1° |

**KINGCONN** 皇海科技股份有限公司

名 稱(TITLE): 15 IN 1 CARD CONNECTOR (Reverse)

| 單 位(UNIT) | 料 號(PART NO.) | 圖 號(DWG NO.) |
|---|---|---|
| mm | 7MSDX-B0-2300 | 7MSDX-B0-2300-E |

| 審 核(APPROVAL) | 核 對(CHECKED) | 製 圖(DRAWN) | 比 例 SCALE 2:1 | 張數 SHEET 3/3 |
|---|---|---|---|---|
| | | | 角 法 PROJ. | 更 改 REV D |

QP-701-03